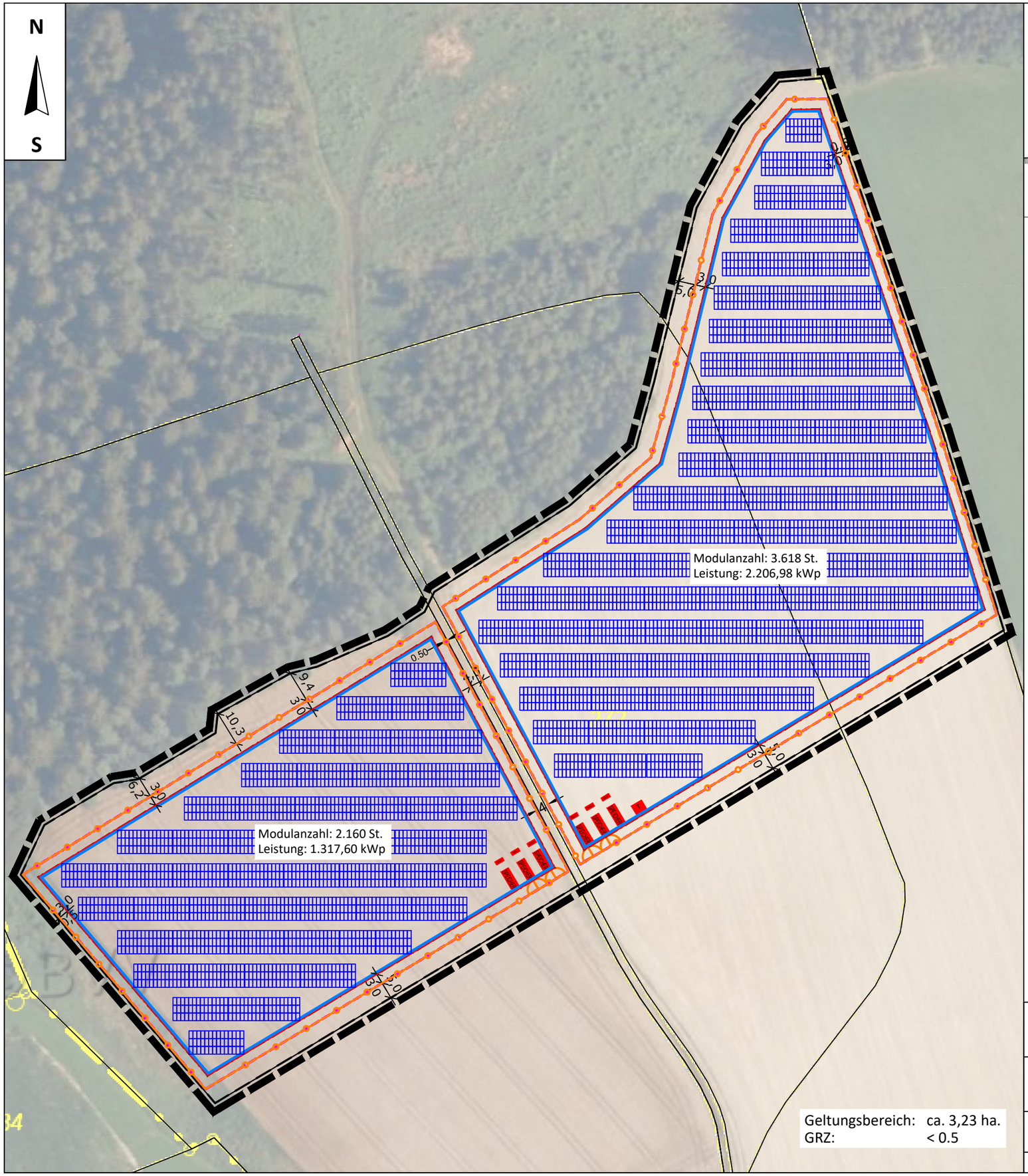

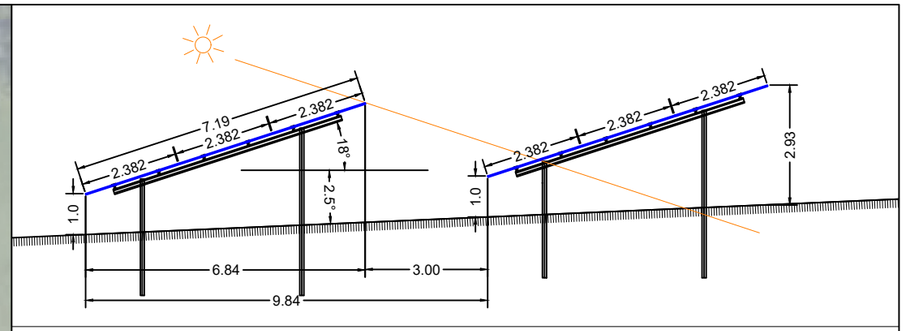

Modul:	JA Solar JAM66D45 590-615/LB
Modulgröße:	2.382 x 1.134 x 30 mm
Modulleistung:	610 Wp
Aufständerung:	18°
Reihenabstand:	3,0 m
Modulanzahl:	5.778 St.
Leistung gesamt:	**3.524,58 kWp**

Solarpark Tann-Grasensee	Maßstab 1:1.200 (A3)	ENVALUE
Planbezeichnung **Belegungsplan**	Projektnummer **22/146**	
Anlagenstandort: 84367 Tann	Datum	Gezeichnet von
Koordinaten: 48.370499, 12.874201	04.03.2025	U.G./A.A.

ENVALUE GMBH Gewerbepark Garham 6, 94544 Hofkirchen **TEL** +49-8541-91541-0 **FAX** +49-8541-91541-19 **MAIL** info@envalue.de **WWW.ENVALUE.DE**